NO	NOTLAR / NOTES
1	Tüm keskin köşelere 0,5mm pah kırınız.

REVİZYONLAR / REVISIONS			
REV.	AÇIKLAMALAR / DESCRIPTIONS	TARİH / DATE	DEĞİŞTİREN / CHANGED BY
1	Motor parameters changed for reducer design.	30.01.2025	ESRA DOLGA
2	Motor weight changed from 181 gr to 193 gr.	30.06.2025	ESRA DOLGA

Dikkat
1- Resim üzerinden ölçü aleti ile ölçü almayın.
2- Formu veya ölçüsü değişen resimleri teknik büroya bildirin.
3- Resim üzerinde aksi belirtilmedikçe tüm ölçüler mm'dir.

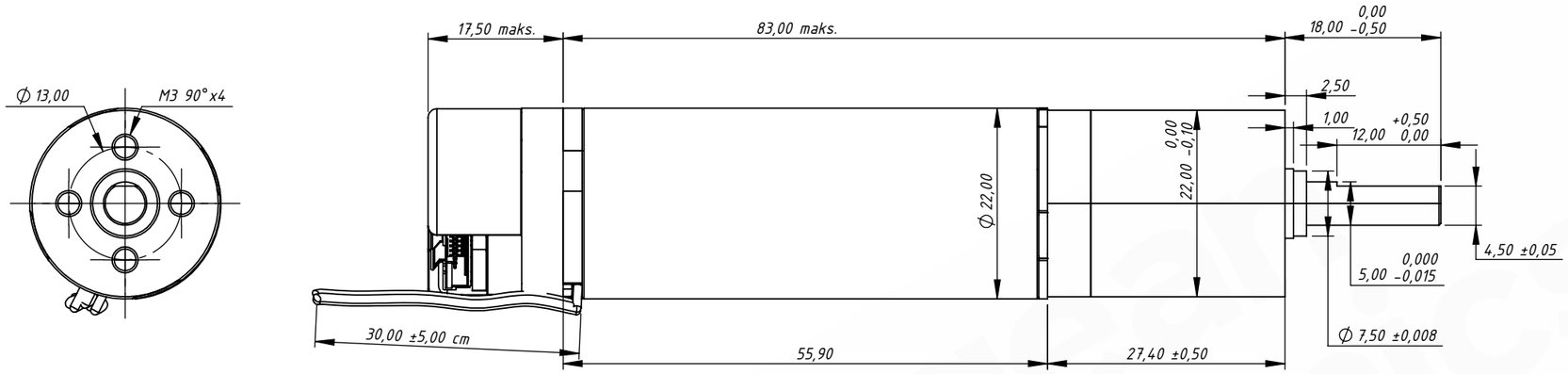

Encoder Parameters	Values
Supply Voltage	5VDC±%5
Interface	SSI / BISS
Resolution	up to 12 bit
Dimensions	Diameter:22mm
Body Material	Aluminium
Reading Type	Magnetic

Connection

Cable

Core colour	Signals
blue	Clock+
blue-black	Clock-
orange	Data+
orange-black	Data-
white	0 V
brown	+Vs

Connector

Please consult the factory

Pulse Diagram

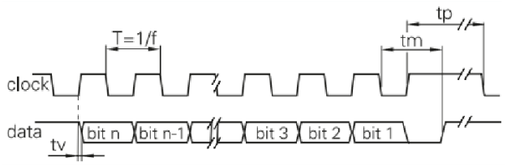

Clock frequency,f	50...2000 kHz for SSI up to 10MHz for BISS
Code	Binary or gray
Status and parity bit	On request
Monoflop time tm	>15µs

① Motor with Gearhead Parameters			① Electrical Characteristic		
Rated speed	rpm	47	Number of phase		3
Rated Torque	Nm	0,577	Number of poles		6
Output Power	W	2,83	Operating temperature min	°C	-55
Gear Ratio		19,2			
Efficiency	%	82	Operating temperature max	°C	80
Basic Motor Parameters			Ph to Ph resistance	Ω	8,32
Nominal speed	rpm	900			
Nominal Torque	Nm	0,037	Ph to Ph inductance	mH	3,8
Nominal Power	W	3,5	Rated Torque constant	Nm/A	0,064
Input Voltage	V	12			
Input Current	A	0,42	Back- EMF constant	Vs/rad	0,066
Input power	W	5,04	Physical Characteristics		
No-load speed	rpm	1738	Service life		
Stall Current	A	1,43	Weight	g	~193 ②
Stall Torque	Nm	0,095	Length	mm	83
Efficiency	%	70	Outer Diameter	mm	22
Back Drivability		Yes	Shaft Diameter	mm	5

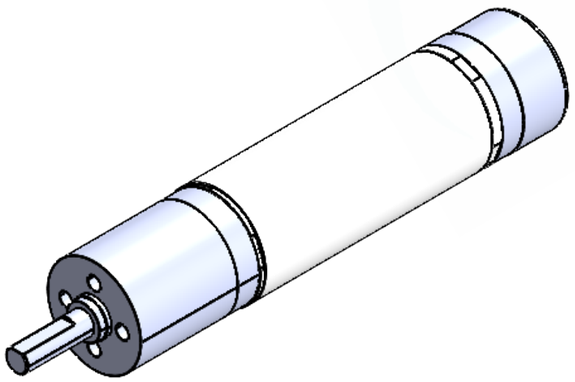

DIN ISO 2768'e göre anma ölçüsü (mm)	fine (f)	medium (m)	coarse (c)	very coarse (v)
0,5-3	±0.05	±0.1	±0.2	-
3-6	±0.05	±0.1	±0.3	±0.5
6-30	±0.1	±0.2	±0.5	±1.0
30-120	±0.15	±0.3	±0.8	±1.5
120-400	±0.2	±0.5	±1.2	±2.5
400-1000	±0.3	±0.8	±2.0	±4.0
1000-2000	±0.5	±1.2	±3.0	±6.0
2000-4000	-	±2.0	±4.0	±8.0

DIN ISO 1302'ye göre yüzey işaretleri	
0.4	Honlama
0.8	Taşlama
1.6	Çok ince işlem
3.2	İnce işlem
6.3	Kaba işlem
▽	İşlem yok

	ADI - SOYADI NAME -SURNAME	TARIH DATE	OPERASYONLAR OPERATIONS		MALZEME MATERIAL	AĞIRLIK (G) MASS (G)	REVİZYON NO REVISION NO	SAYFA NO PAGE NR
TASARLAYAN DESIGNED BY	E. DOLGA	11.12.2024 14:06	1	ANA MONTAJ	Malzeme <belirli değil>	② 193	R02	1/1
ÇIZEN DRAWN BY	E. DOLGA	11.12.2024 14:06	2		TOLERANS STANDARDI	ANTET FORMAT		
ELEKTRONIK ONAY/ELECTRONIC APPROVAL	C. CEKCI	4.04.2025 16:20	3		GENEL TOLERANS ISO/DIN 2768 COARSE	A3		
MEKANIK ONAY/ MECHANICAL APPROVAL	D. UYGUN	4.04.2025 16:20	4		PDM KODU PDM CODE	M-003790		
PARÇA/MONTAJ KODU PART/ASSEMBLY CODE			5		TEKNIK RESIM AÇIKLAMASI DRAWING DESCRIPTION			
PROD.09001.0017					12V 3,5W 900rpm BLDC Motor + Redüktör + Enkoderli Motor			

Bu resmin bütün hakları Ege Dinamik A.Ş. aittir. Yazılı izin almadan kullanılamaz ve çoğaltılamaz.
All rights of this picture belong to Ege Dinamik A.Ş. belongs. It cannot be used or reproduced without written permission.

aegean dynamics®