NO	NOTLAR / NOTES

REVİZYONLAR / REVISIONS			
REV.	AÇIKLAMALAR / DESCRIPTIONS	TARİH / DATE	DEĞİŞTİREN / CHANGED BY
A	Ölçüler revize edildi.	25.04.2025	ESRA DOLGA

Dikkat
1- Resim üzerinden ölçü aleti ile ölçü almayın.
2- Formu veya ölçüsü değişen resimleri teknik büroya bildirin.
3- Resim üzerinde aksi belirtilmedikçe tüm ölçüler mm'dir.

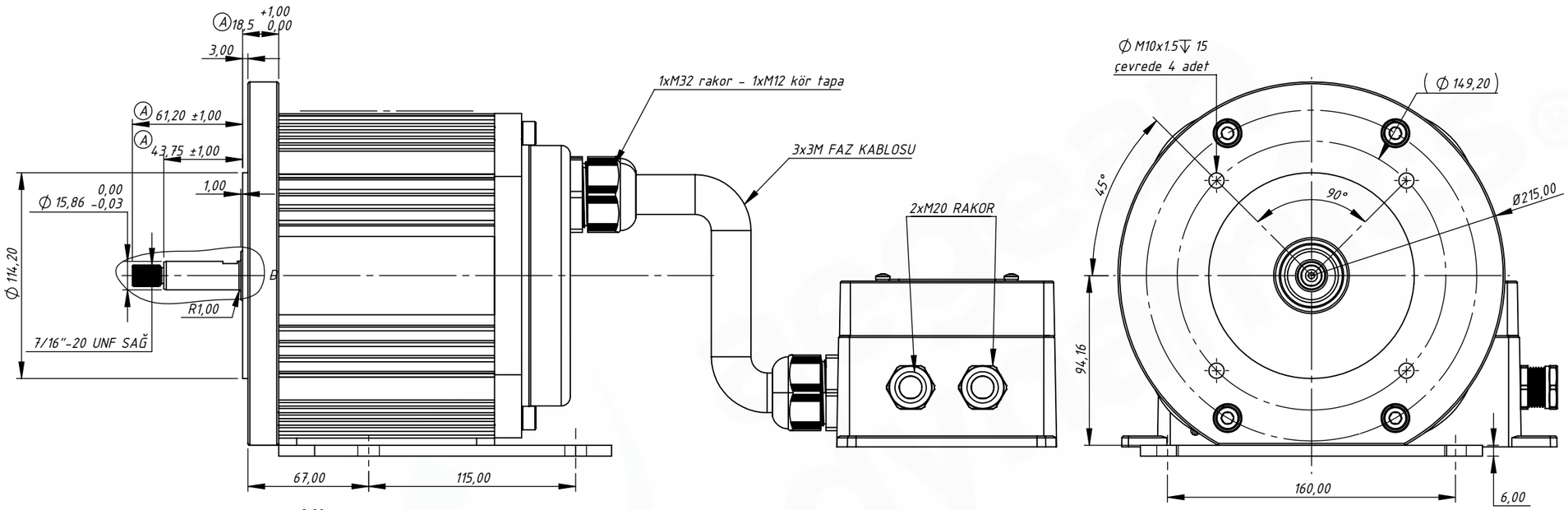

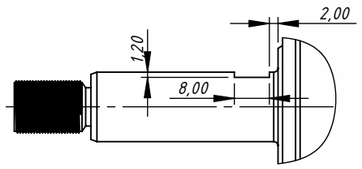

DETAY D

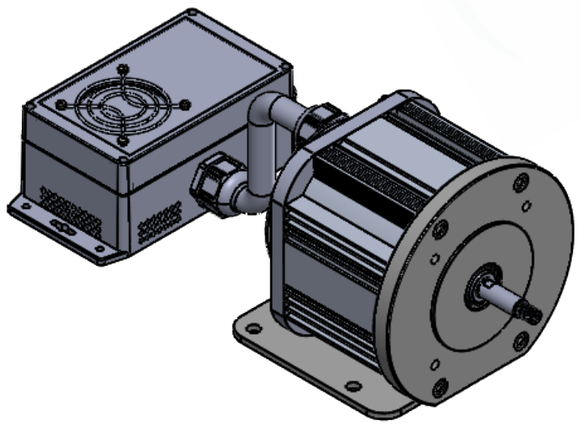

DRIVER PARAMETERS	VALUES	
Driver Type	XC TECHNOLOGY, E5 ESC 200A (6~12S)	
Input	6~12 LiPo	
Continuous current	100A	
Voltage Range	22~25,2 V	
Working Temperature	-25 ~ 60°C	
Dimensions	93.80*59.00*50.60mm	
Protection Class	IP 67	
BASIC MOTOR PARAMETERS		
Nominal speed	RPM	3500±%15
Nominal Torque	Nm	4.12±%15
Nominal Power	W	1500±%15
Input Voltage	V	24 V DC
Input Current	A	85±%15
No-load speed	RPM	3700±%15
Efficiency	%	83
Terminal resistance	Ω	2±%10
Terminal inductance	mH	100±%30
Bearing	DE	6206 ZZ C3
	NDE	6206 ZZ C3
Operating Type	Direct Drive	
Body Material	AL7075	
Protection Class	IP 66	
ELECTRICAL CHARACTERISTIC		
Number of phase		3
Number of poles		10
Ph to Ph resistance	Ω	3.2±%30
Ph to Ph inductance	uH	10±%30
PHYSICAL CHARACTERISTICS		
Weight	g	10312,22
Length	mm	315
Outer Diameter	mm	215
Shaft Diameter	mm	7/16"-20 UNF

DIN ISO 2768'e göre anma ölçüsü (mm)	fine (f)	medium (m)	coarse (c)	very coarse (v)
0,5-3	±0.05	±0.1	±0.2	-
3-6	±0.05	±0.1	±0.3	±0.5
6-30	±0.1	±0.2	±0.5	±1.0
30-120	±0.15	±0.3	±0.8	±1.5
120-400	±0.2	±0.5	±1.2	±2.5
400-1000	±0.3	±0.8	±2.0	±4.0
1000-2000	±0.5	±1.2	±3.0	±6.0
2000-4000	-	±2.0	±4.0	±8.0

DIN ISO 1302'ye göre yüzey işaretleri	
0.4	Honlama
0.8	Taslama
1.6	Çok ince işlem
3.2	İnce işlem
6.3	Kaba işlem
✓	İşlem yok

	ADI - SOYADI NAME -SURNAME	TARiH DATE	OPERASYONLAR OPERATIONS		MALZEME MATERIAL	AĞIRLIK (G) MASS (G)	REVİZYON NO REVISION NO	SAYFA NO PAGE NR
TASARLAYAN DESIGNED BY	E. DOLGA	21.11.2024 17:13	1	ANA MONTAJ	-	13237.7702	R01	1/5
ÇIZEN DRAWN BY	E. DOLGA	21.11.2024 17:13	2		TOLERANS STANDARDI	ANTET FORMAT		
ELEKTRONIK ONAY/ELECTRONIC APPROVAL	C. CEKCI	16.04.2025 09:32	3		GENEL TOLERANS ISO/DIN 2768 MEDIUM	A3		
MEKANIK ONAY/ MECHANICAL APPROVAL	D. UYGUN	16.04.2025 09:32	4		TEKNiK RESiM AÇIKLAMASI DRAWING DESCRIPTION			
PARÇA/MONTAJ ADI PART/ASSEMBLY NAME			5					
M-003525				1.5 kW 24V 3500 RPM BLDC Traction Motor				

Bu resmin bütün hakları Ege Dinamik A.Ş. aittir. Yazılı izin almadan kullanılamaz ve çoğaltılamaz.
All rights of this picture belong to Ege Dinamik A.Ş. belongs. It cannot be used or reproduced without written permission.

aegean dynamics®